W10/ME10

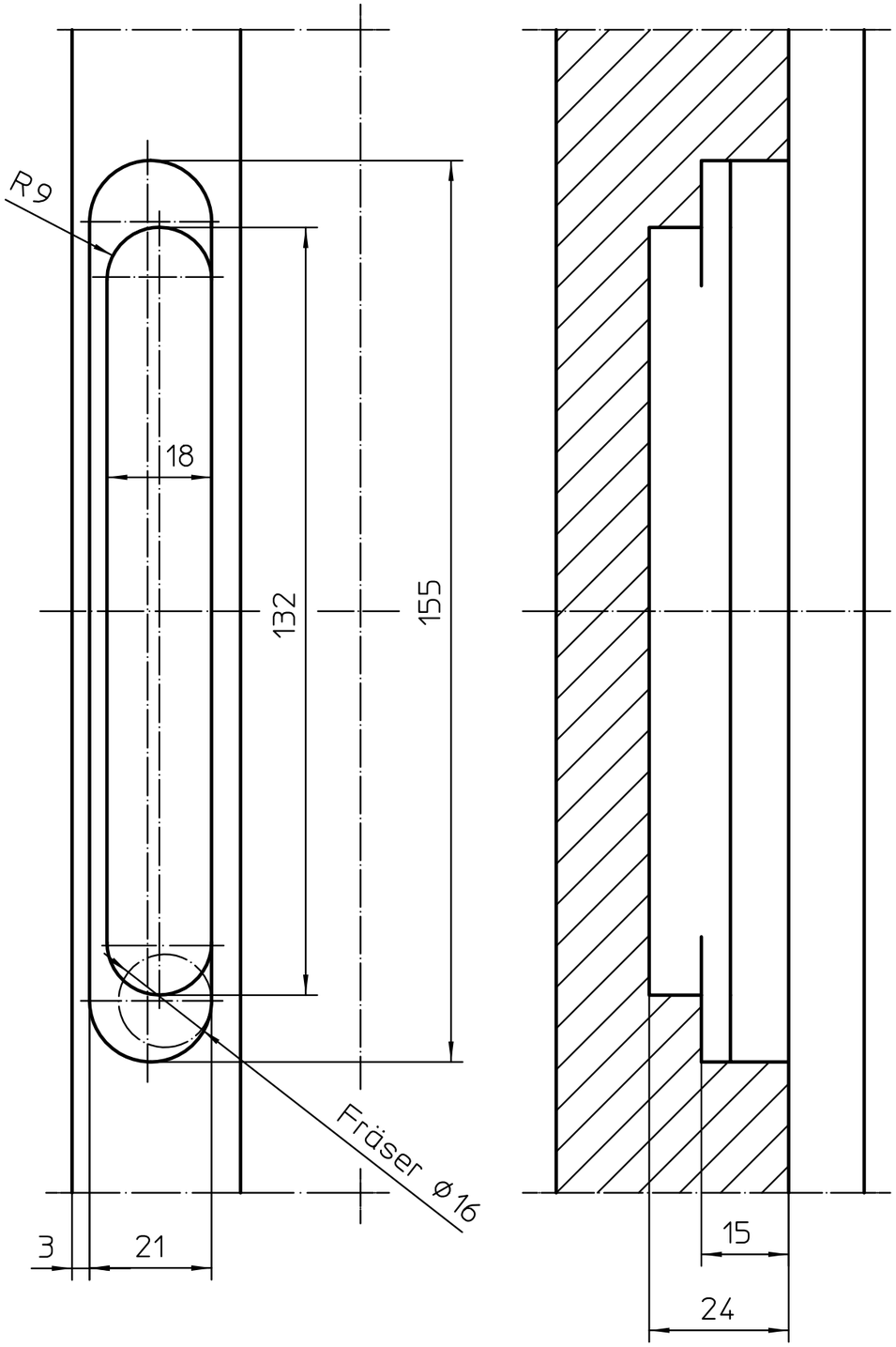

Fräsbild
Futterzarge
Rahmen

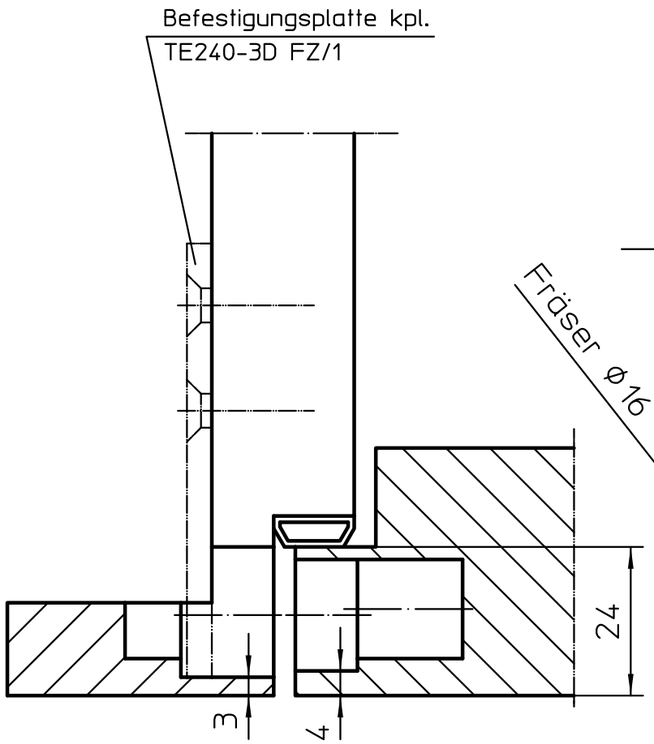

Fräsbild
Flügel

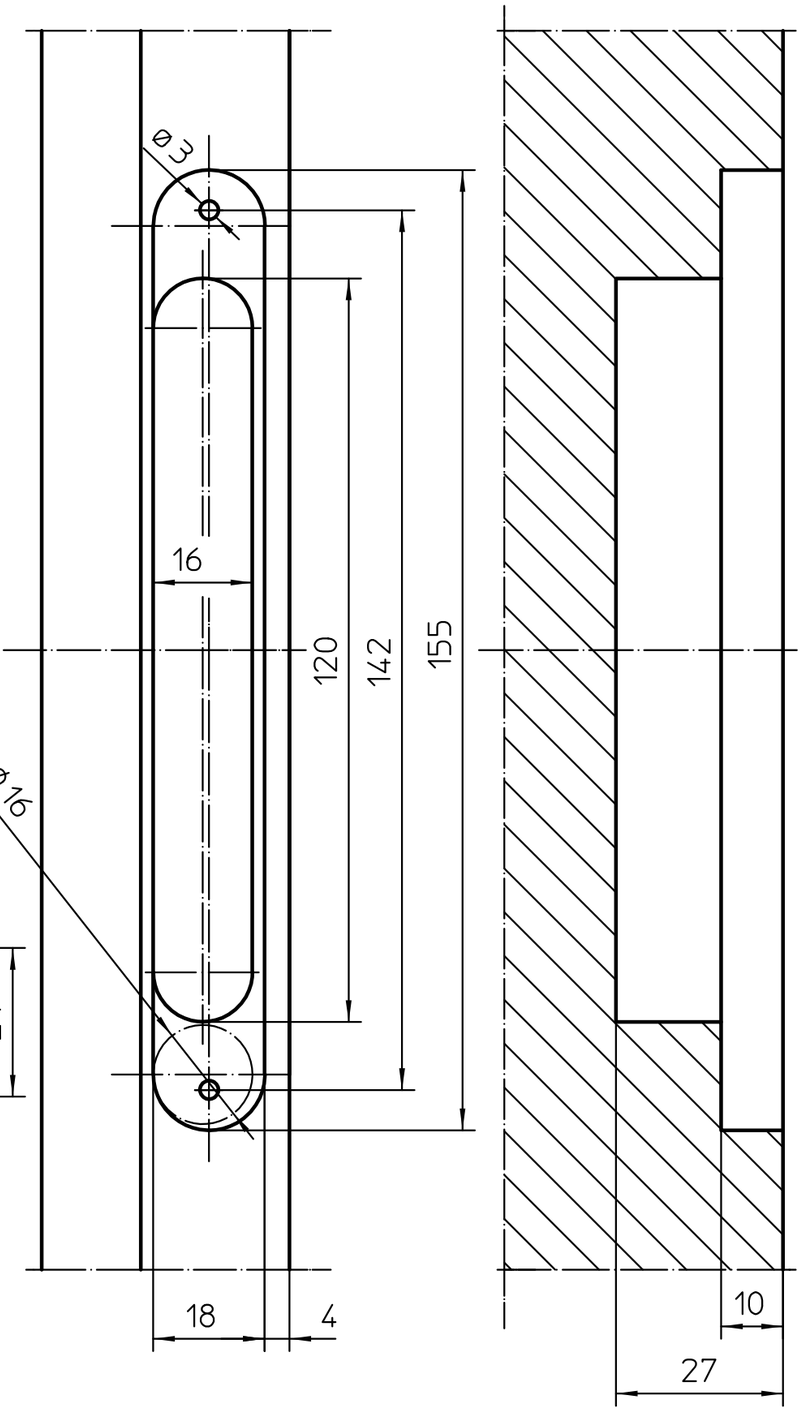

Schutzvermerk ISO 16016 beachten

Standard

- x -	-	-	-
- x -	-	-	-
- x -	-	-	-
- x -	-	-	-
- x -	-	-	-
- x -	-	-	-
- x -	-	-	-
- x -	-	-	-
- x -	-	-	-
- x -	-	-	-
- x		25.09.19	Kerst.
Zust.	Änderung	Datum	Name

Zul. Abweichung nach DIN: -

Gew. -

	Datum	Name
Gez.	25.09.19	Kerst.
Gepr.	25.09.19	Sabr.

Lebenszyklusphase: Serie

Ersatz für/durch: -

SIMONSWERK BANDTECHNIK

Werkstoff: -

Maßstab: 1:1

Benennung, Type:

Fräsbild Futterzarge

TECTUS TE240-3D FZ/1

Dokumenttype: Bohr-/Fräsbild

Verkaufs-Nr.: -

Proj.-M.:

Format: A3

Zeichnungs-Nr.: 5 400679 0 00000

Blatt: 2